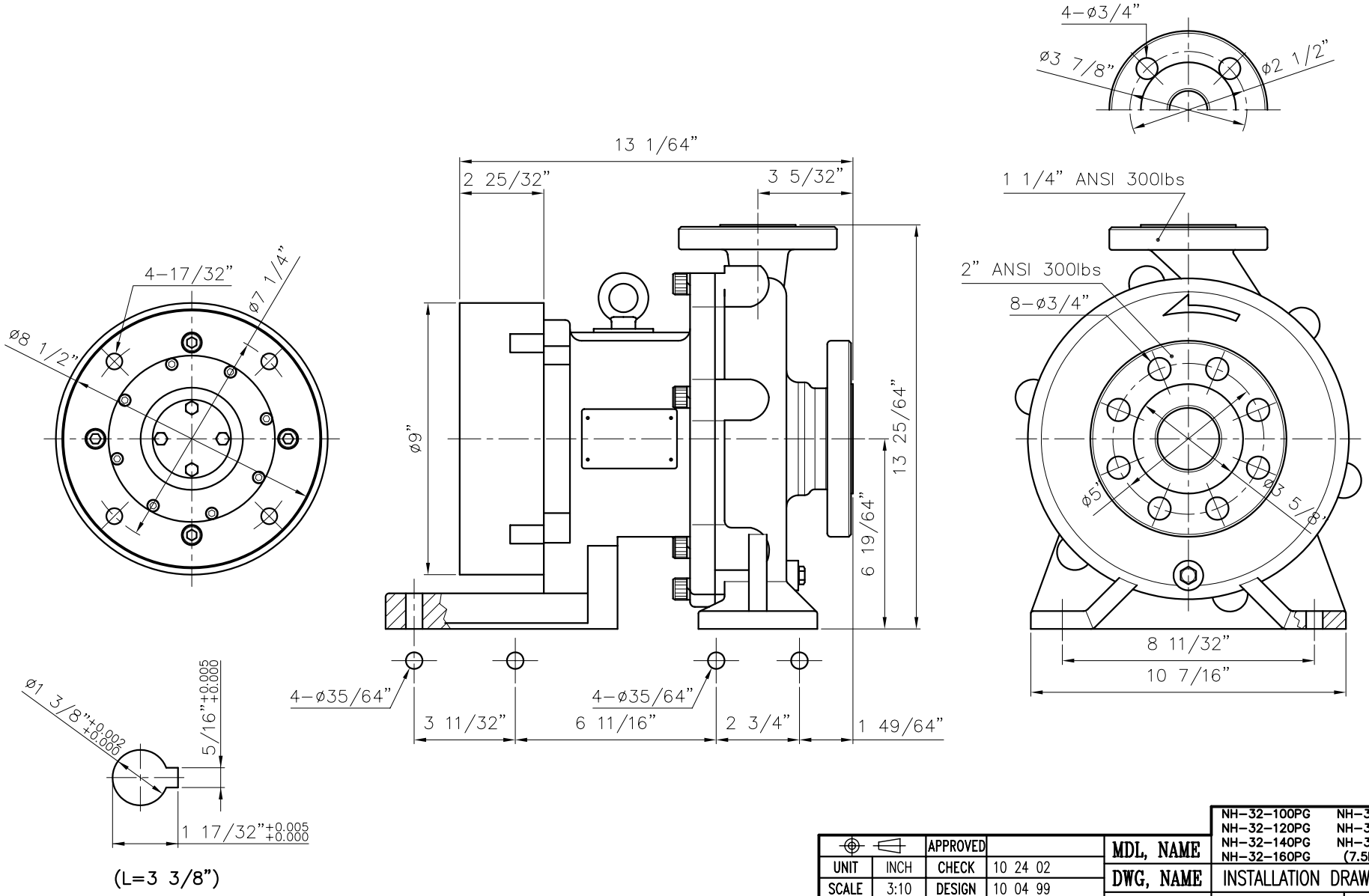

		APPROVED		MDL, NAME	NH-32-100PG NH-32-120PG NH-32-140PG NH-32-160PG	NH-32-180PG NH-32-200PG NH-32-210PG (7.5kW) (NEMA)
UNIT	INCH	CHECK	10 24 02	DWG, NAME	INSTALLATION DRAWING	
SCALE	3:10	DESIGN	10 04 99	DWG, NO.	B1326878	A3
EDITION	1	DR.BY	10 24 02 BECKY			

TPW
HONG YUAN

PAN WORLD CO.,LTD.
パンワールド 株式会社