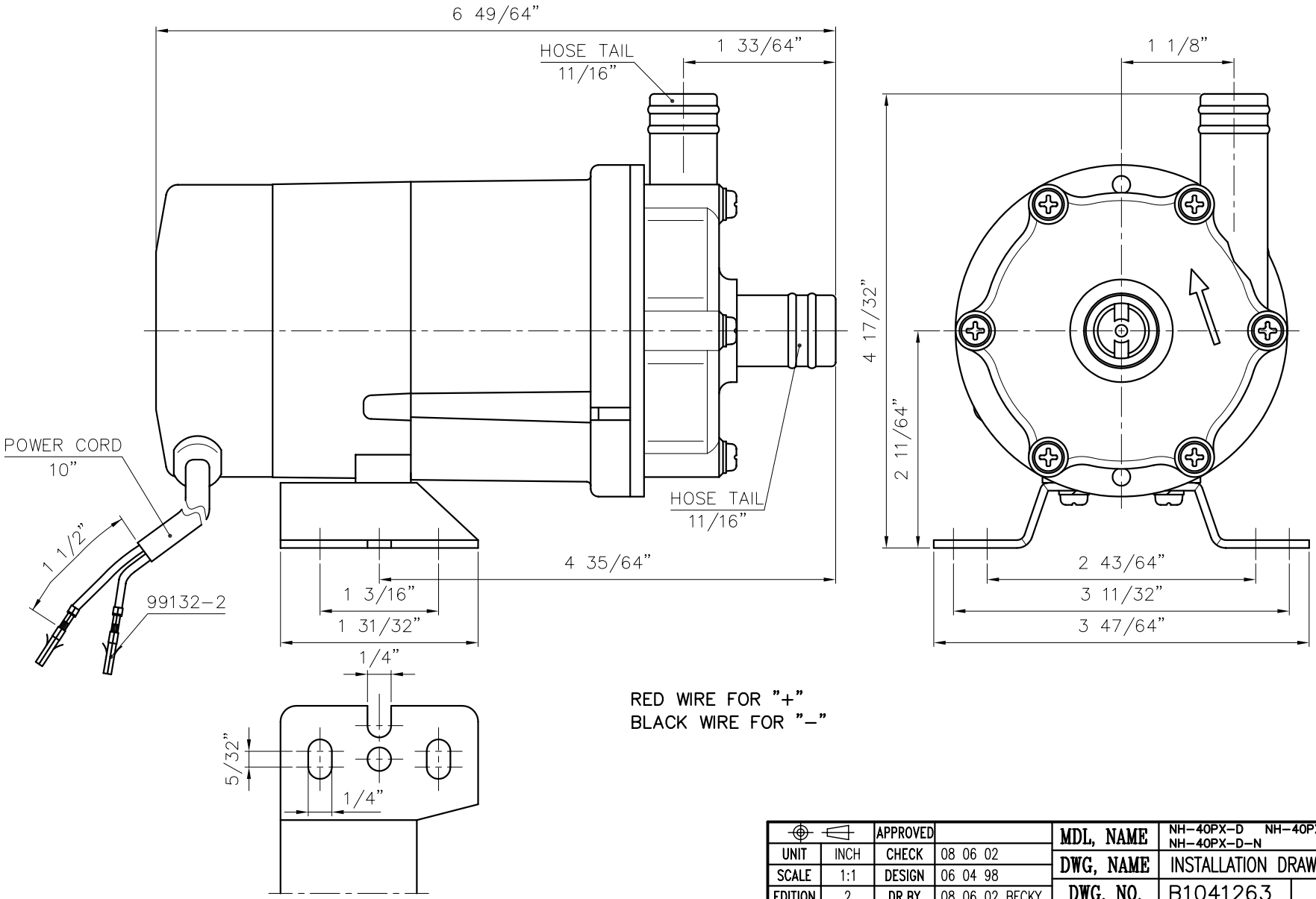

		APPROVED		MDL, NAME	NH-40PX-D NH-40PX-D-F NH-40PX-D-N	
UNIT	INCH	CHECK	08 06 02	DWG, NAME	INSTALLATION DRAWING	
SCALE	1:1	DESIGN	06 04 98			
EDITION	2	DR.BY	08 06 02 BECKY	DWG, NO.	B1041263	A3

TPW
HONG YUAN

PAN WORLD CO.,LTD.
パンワールド 株式会社

DIMENSION TOLERANCE : JIS 16 CLASS