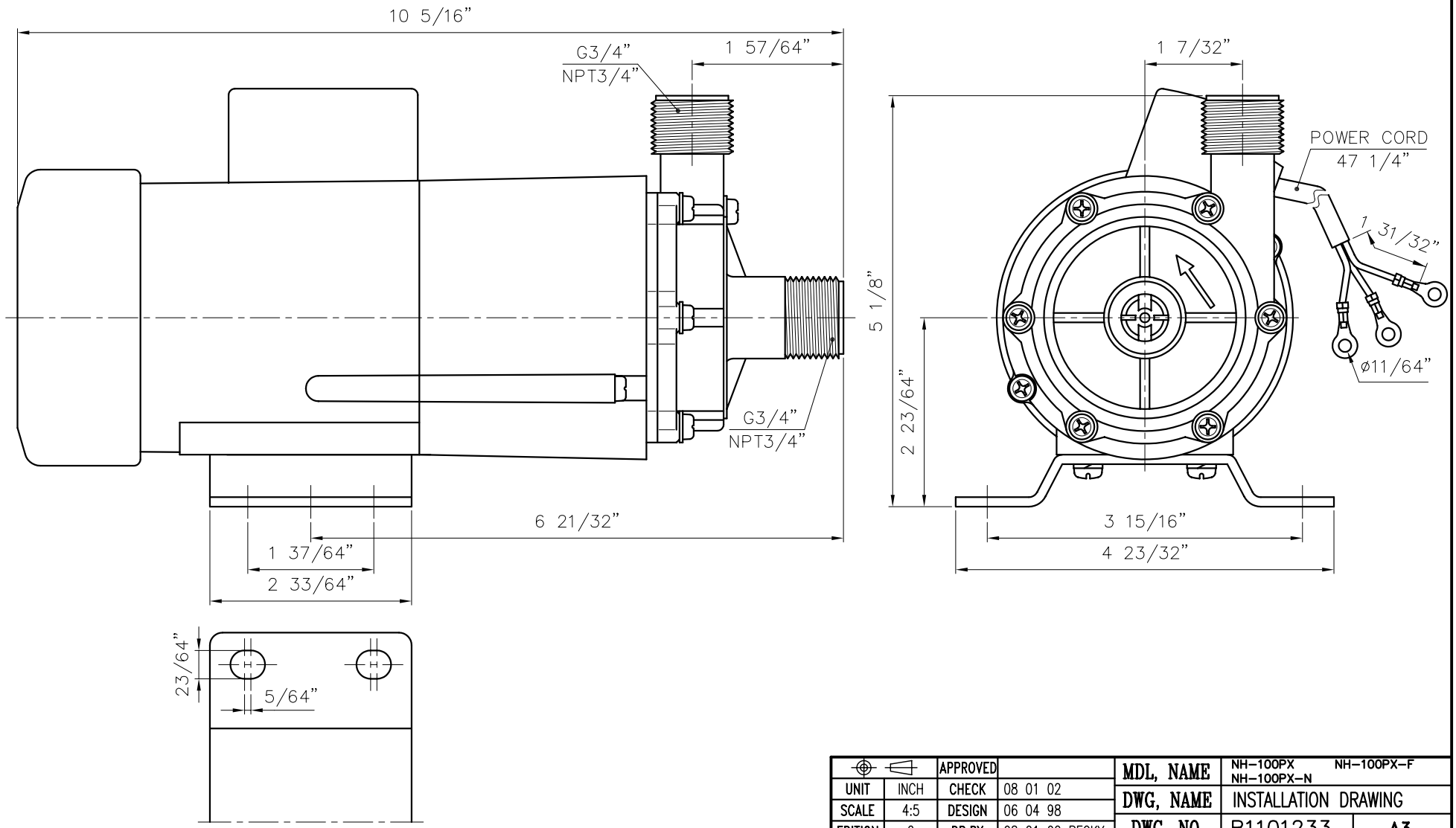

		APPROVED		MDL, NAME	NH-100PX NH-100PX-F NH-100PX-N	
UNIT	INCH	CHECK	08 01 02	DWG, NAME	INSTALLATION DRAWING	
SCALE	4:5	DESIGN	06 04 98			
EDITION	2	DR.BY	08 01 02 BECKY	DWG, NO.	B1101233	A3

TPW
HONG YUAN

PAN WORLD CO.,LTD.
パンワールド 株式会社

DIMENSION TOLERANCE : JIS 16 CLASS